PROJECTEUR 365 WALL CEILING

Le Corbusier

Der Strahler von Le Corbusier wurde 1954 für die Beleuchtung des Gerichtshofes inChandigarh, Indien, entworfen. Der Leuchtenkörper ist aus Aluminium, nachtblau,sand- oder mokafarben lackiert. Das gewölbte Diffusorglas ist innen sandgestrahlt. DerBaldachin und die Klemme sind matt schwarz lackiert, die Flügelmuttern und Kleinteilesind matt schwarz verchromt. Erhältlich in den Ausführungen Steh-, Wand/DeckenundPendelleuchte. Die Versionen Wand/Decken und Pendelleuchte sind auch in derOutdoorversion (IP54) lieferbar.

LED/HALO/FLUO IP30

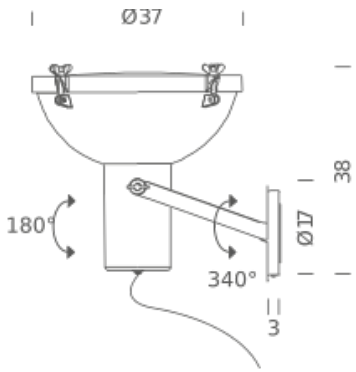

LAMPING

Source	E27
Total power	150W
Emission	direct, spot
Switching	dimmable, according to bulb
Tension	230V
Ip class	30
Materials	aluminium
Notes	orientable

Codes	*Structure/Diffuser*
PRJ EDW 3A	night blue/sanded
PRJ EWS 3A	white sand/sanded
PRJ EMS 3A	moka/sanded

PACKAGE

Package 01	Dimension: 50x50x50 cm / Gross weight: 7 kg

Certificazioni

CE EAC IP30

LED/HALO/FLUO IP54

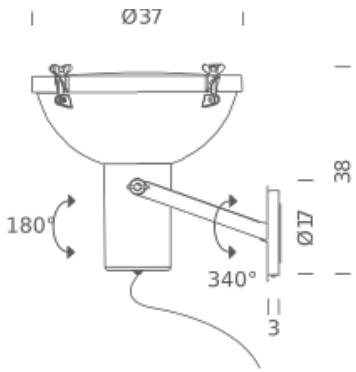

LAMPING

Source	E27
Total power	60W
Emission	direct, spot
Switching	dimmable, according to bulb
Tension	230V
Ip class	54
Materials	aluminium
Notes	orientable

Codes	*Structure/Diffuser*
PRJ EDW 3E	night blue/sanded
PRJ EWS 3E	white sand/sanded
PRJ EMS 3E	moka/sanded

PACKAGE

Package 01	Dimension: 50x50x50 cm / Gross weight: 7 kg

Certificazioni

CE EAC **IP**54